元件尺寸

尺寸单位: mm

型号DC...G...-1XJ/...，管式连接

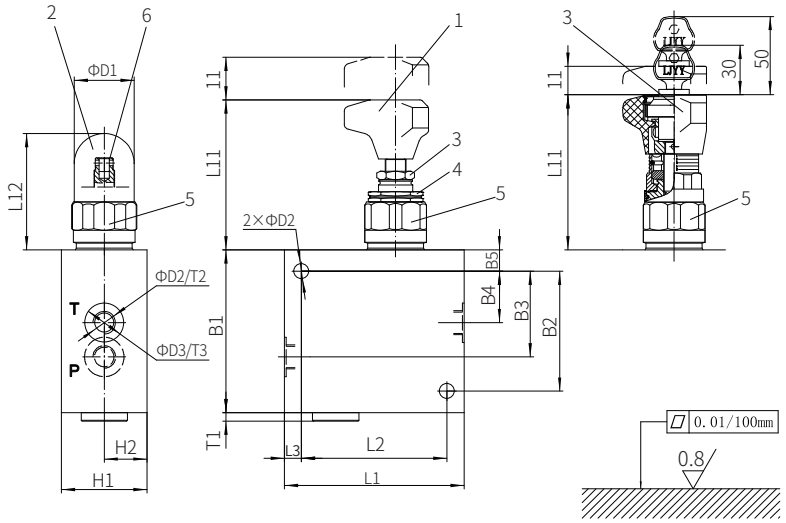

1 调节形式“1”
2 调节形式“2”
3 调节形式“3”
4 锁紧螺母S=30
5 通径10六方S=36，通径20六方S=46
通径30六方S=60
6 调节螺栓通径20以下为S6的内六角
通径30为S13的外六角

要求配合部件表面精加工

规格	L1	L2	L3	L11	L12	B1	B2	B3	B4	B5
6	105	85	10	83	72	95	70	50.5	28.5	12.5
10				79	68					
15	140	110	15	77	65	135	85	63	29	25
20										
25	180	150	15	-	83	175	125	82	35	25
30										

规格	H1	H2	D1	D2	D3	D	T1	T2	T3
6	50	25	34	9	25	M14×1.5 (G1/4")	4	16	1
10			38		38	M22×1.5 (G1/2")		15	
15	60	30	48	14	45	M27×2(G3/4")	7	18	1
20					52	M33×2 (G1")		20	
25	80	40	63	18	63	M42×2(G1 1/4")	8	23	1
30					65	M48×2(G1 1/2")			

插装式先导溢流阀

型号 DB...K...XJ

- ◆ 通径6/10/20
- ◆ 最高工作压力315bar
- ◆ 最大工作流量300L/ min

目 录

功能说明、剖面图 02
规格型号 03
技术参数 03
特性曲线 04
元件尺寸 05-07

特 征

- 插装式连接
- 有四种压力级
- 四种压力调节形式
  手柄
  带保护罩的内六角调节螺栓
  带刻度的有锁旋钮
  带刻度的旋钮

功能说明、剖面图

DB...K...型溢流阀是插装式先导溢流阀。用于限制系统压力，系统压力通过调节装置(4)调节。静止时溢流阀呈关闭状态。A口的压力作用在阀芯(1)上，与此同时压力通过阀芯(1)的阻尼孔(2)进入弹簧腔，再通过阻尼孔(3)作用在锥阀(6)上。当A口的压力增高直到超过弹簧(5)调定的压力时，锥阀(6)开启，压力油流进阀芯(1)的弹簧腔，再通过阻尼孔(3)和通道(8)流到T(Y)口。进而产生压降而推动阀芯(1)开启，此时油口A和B连通。两个弹簧腔内的控制油通过T(Y)口外泄回油箱。

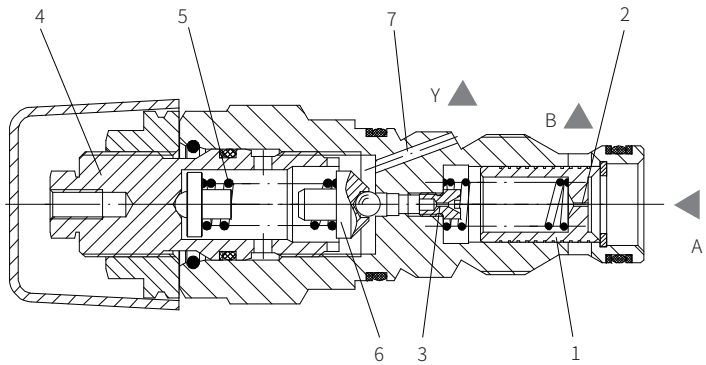

机能符号

DB...Y...型

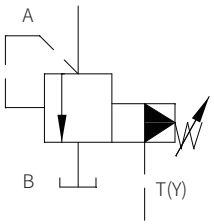

DB...XY...型(仅DB20K)

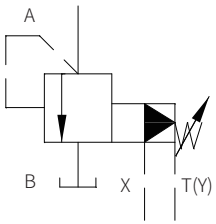

规格型号

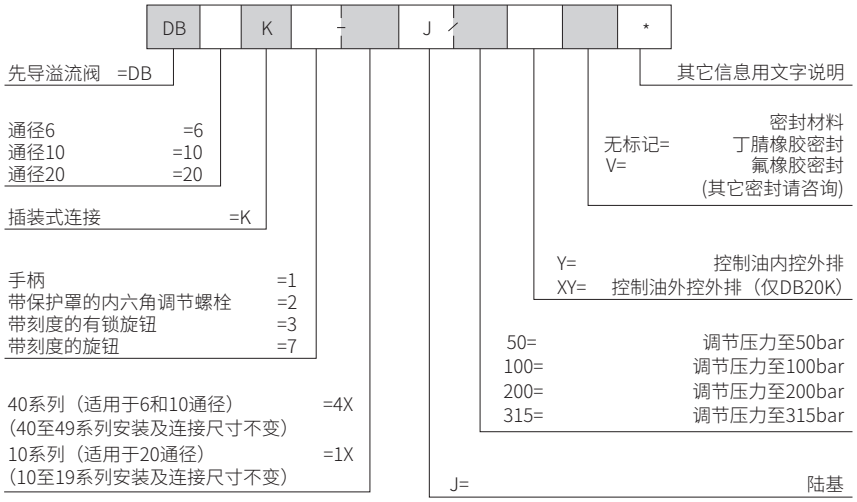

技术参数

通径		6	10	20
介质		矿物质液压油或磷酸脂液压油		
工作介质温度	°C	-30至+80（丁腈橡胶密封）-20至+80（氟橡胶密封）		
黏度范围	mm^2/s	10至800		
油液清洁度		油液最高允许污染等级按 ISO 4406（C）第20/18/15级		
最高工作压力	bar	至 315		
调节压力	bar	至 50，至 100，至 200，至 315		
最大流量	L/min	至 60	至100	至 300
重量	kg	大约 0.15	大约 0.2	大约 0.35

特性曲线

（在使用HLP46，$\vartheta_{油}$= 40°C ±5°C时测得）

DB6K
调节压力---流量曲线

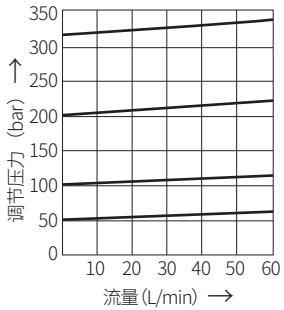

DB10K
调节压力---流量曲线

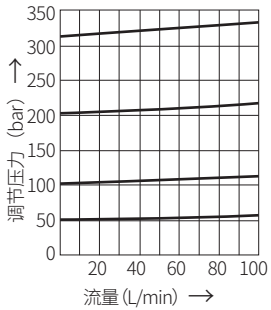

DB20K
调节压力---流量曲线

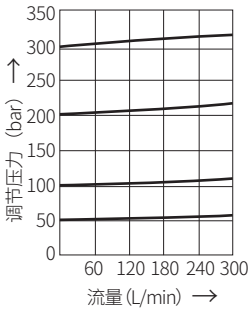

DB6K
最小调节压力曲线

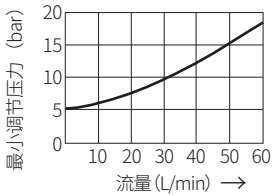

DB10K
最小调节压力曲线

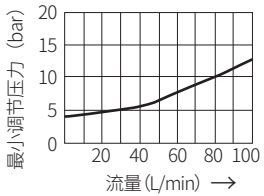

DB20K
最小调节压力曲线

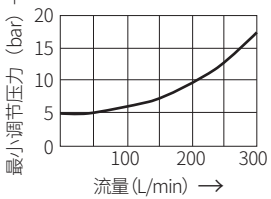

以上曲线均在无背压的情况下测得

元件尺寸

尺寸单位: mm

型号DB6K...-4XJ/...

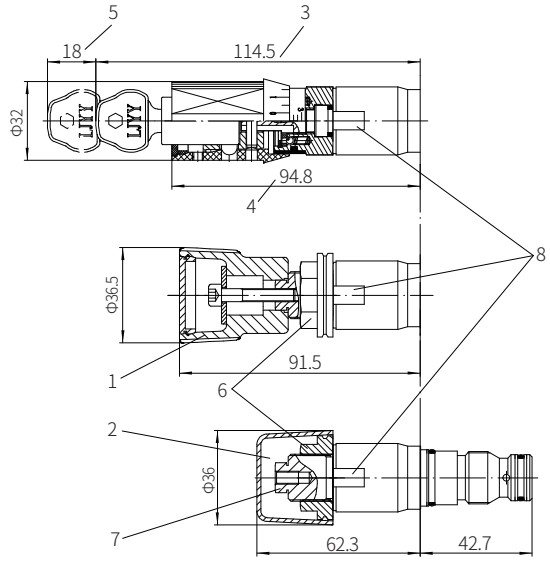

1 调节形式“1”
2 调节形式“2”
3 调节形式“3”
4 调节形式“7”
5 拔出钥匙所需要的空间
6 锁紧螺母S=24
7 外六角调节螺钉S=10
8 外六角S=24 拧紧扭矩：50N.m
9 B口按要求沿圆周布置

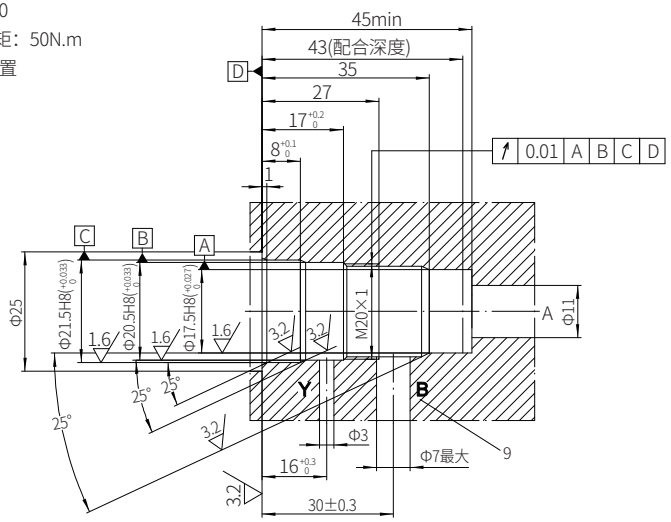

元件尺寸　　尺寸单位: mm

型号DB10K...-4XJ/...

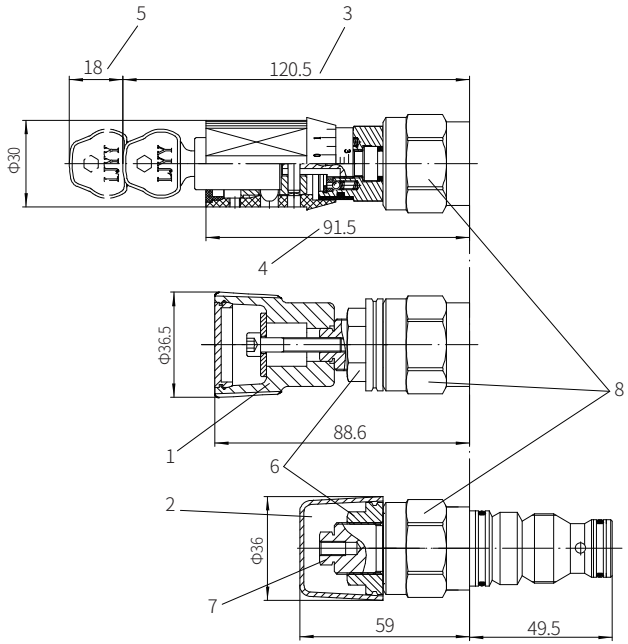

1 调节形式“1”
2 调节形式“2”
3 调节形式“3”
4 调节形式“7”
5 拔出钥匙所需要的空间
6 锁紧螺母S=24
7 外六角调节螺钉S=10
8 外六角S=30 拧紧扭矩：50N.m
9 B口按要求沿圆周布置

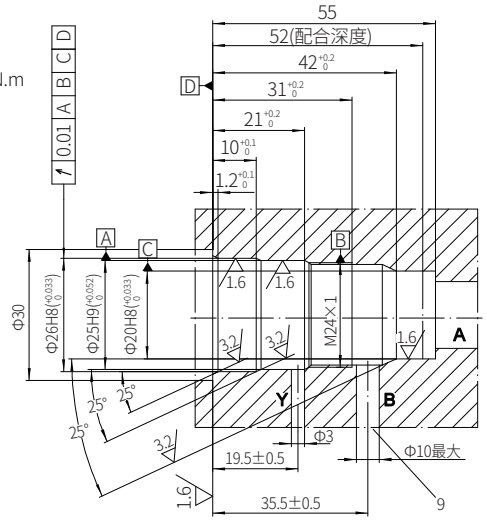

元件尺寸　　尺寸单位: mm

型号DB20K...-1XJ/...

插装阀的安装孔“Y”型
(控制油内供内排)

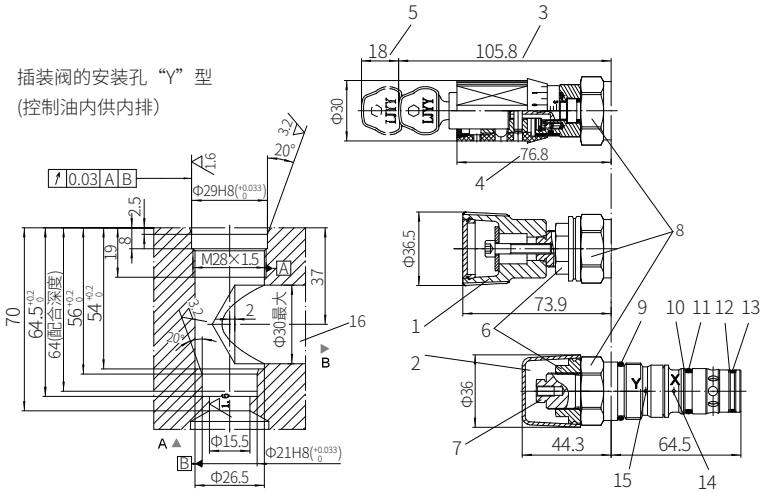

插装阀的安装孔“XY”型
(控制油外供外排)

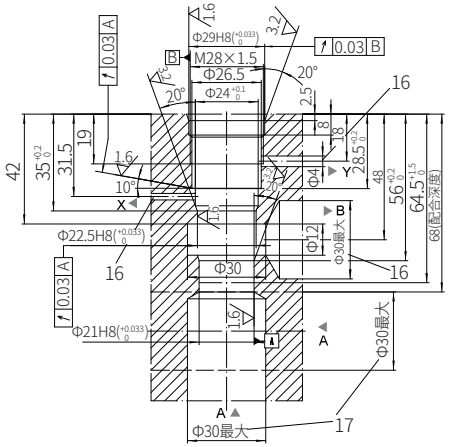

1 调节形式“1”
2 调节形式“2”
3 调节形式“3”
4 调节形式“7”
5 拔出钥匙所需要的空间
6 锁紧螺母S=24
7 外六角调节螺钉S=10
8 外六角S=30 拧紧扭矩：50N.m
9 O形圈23.47×2.62
10 挡圈18.4×22.6×0.6
11 O形圈17.12×2.62
12 挡圈21.1×18.2×0.6
13 O形圈17.17×1.78
14 油口“Y”用于型号型号DB20K...1X/XY
15 油口“Y”用于型号
DB20K...1X/XY...和DB20K...1X/Y..
16 X、Y和B孔可沿圆周布置
17 A孔，可选择